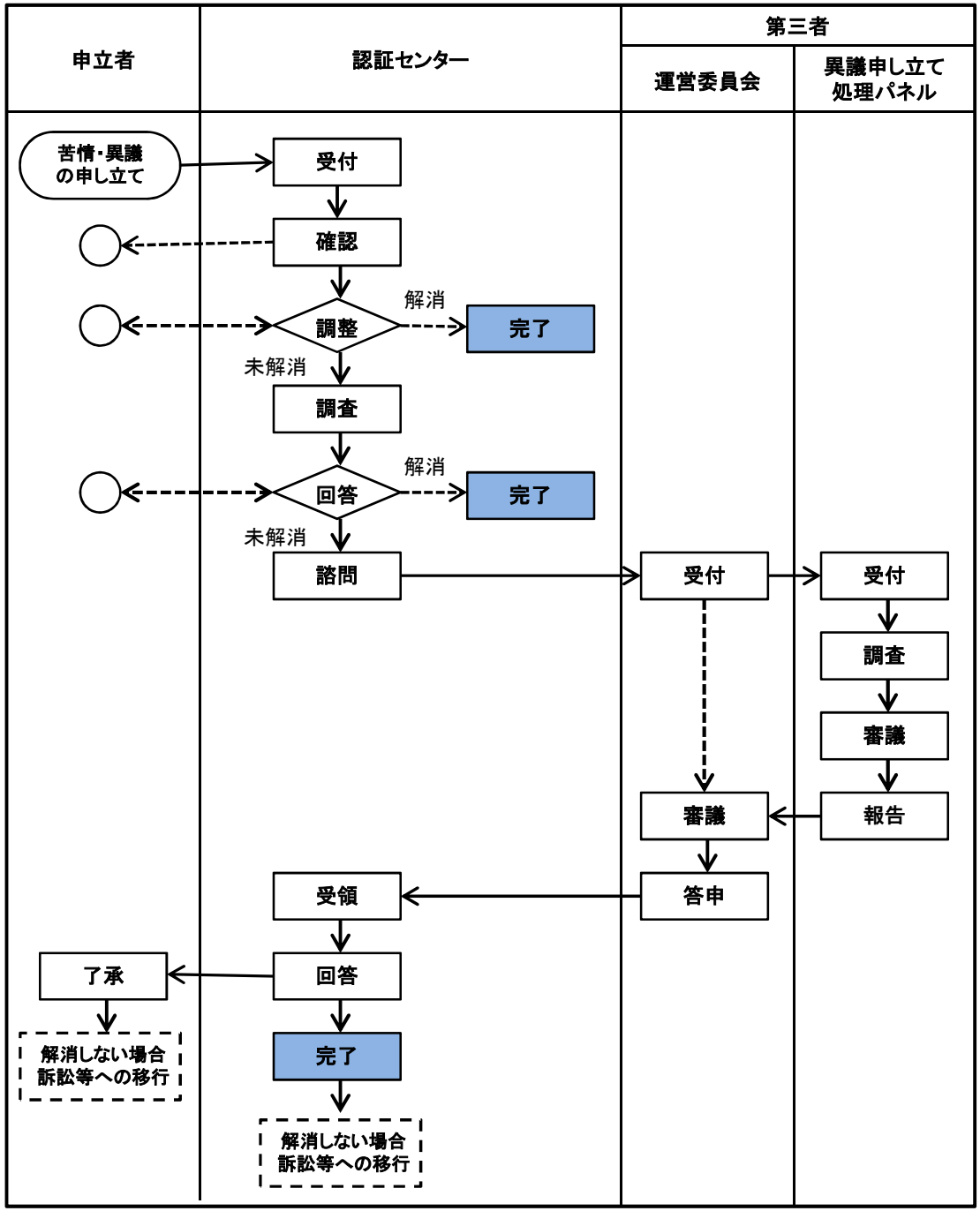
申立者
認証センター
第三者
運営委員会
異議申し立て
処理パネル
苦情・異議
の申し立て
受付
確認
調整
解消
完了
未解消
調査
回答
解消
完了
未解消
諮問
受付
受付
調査
審議
審議
報告
受領
答申
了承
回答
解消しない場合
訴訟等への移行
完了
解消しない場合
訴訟等への移行